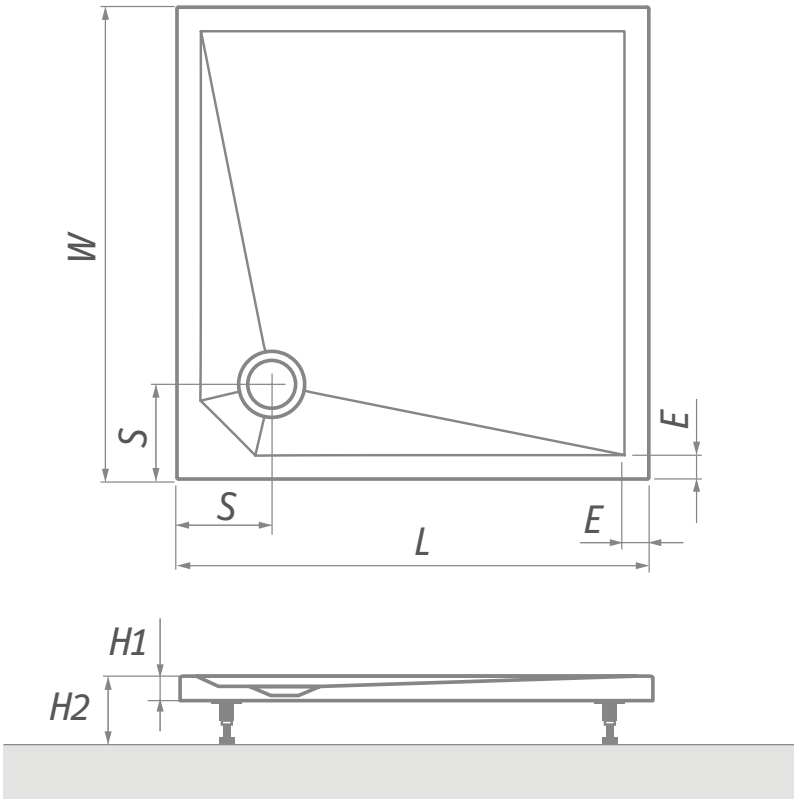

Marmo Neo SQUARE	L	W	H1	H2	E	S	ø
800×800	800	800	30	110–130	45	180	90
900×900	900	900	30	110–130	45	180	90
1000×1000	1000	1000	30	110–130	45	180	90